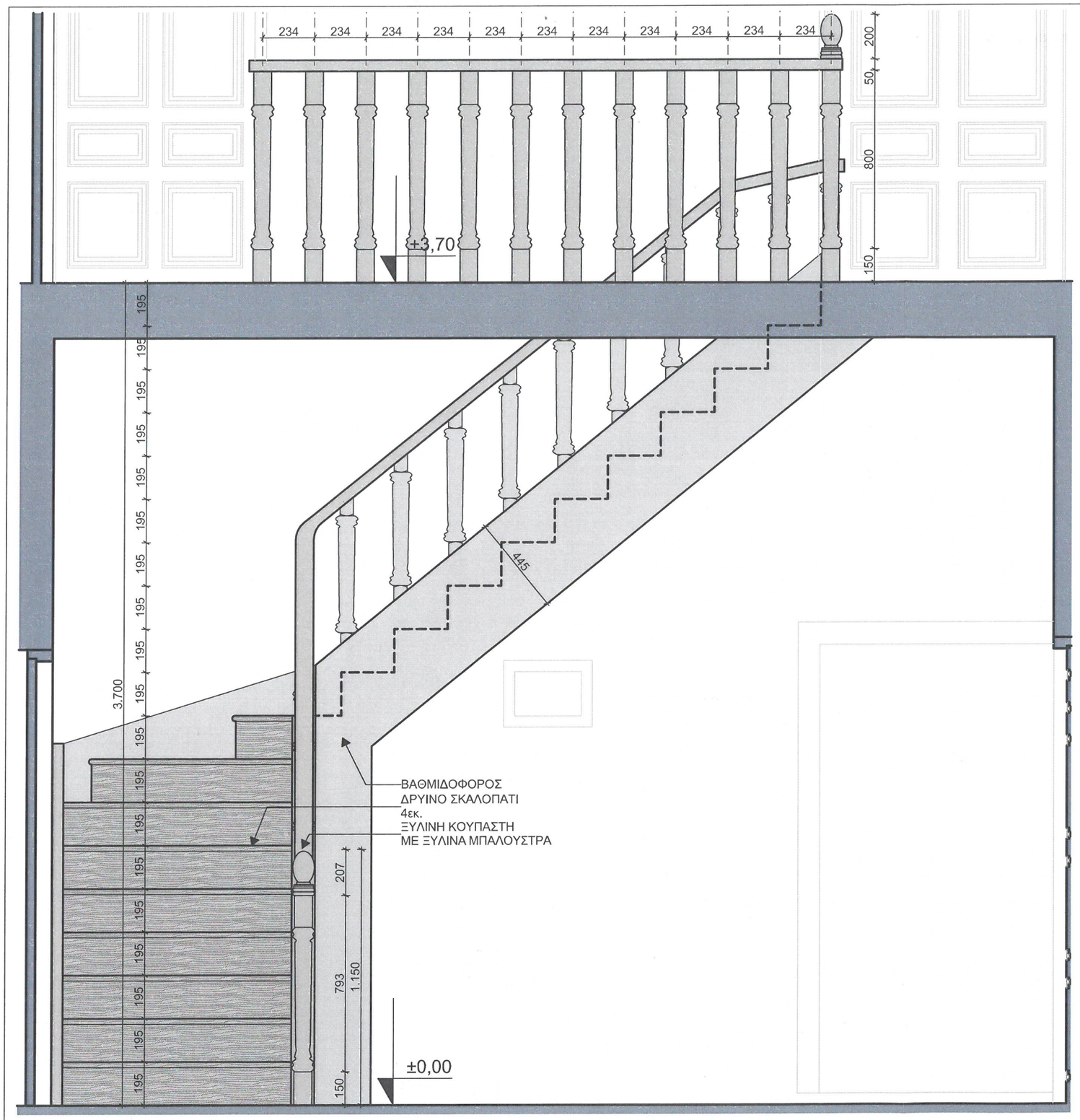

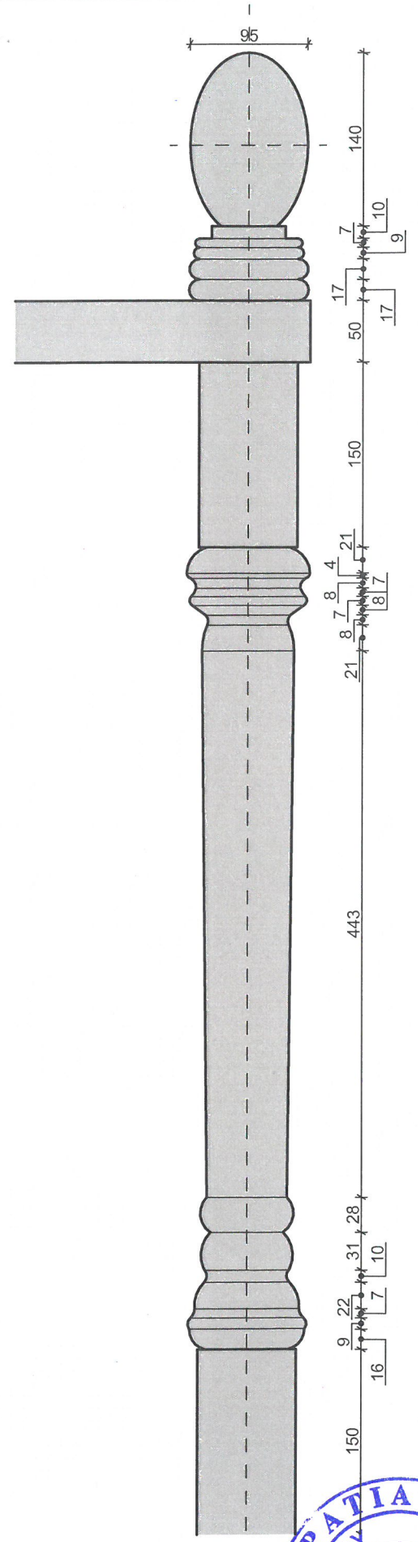

ΕΡΓΟ: ΑΠΟΚΑΤΑΣΤΑΣΗ - ΕΠΙΣΚΕΥΗ ΔΙΑΤΗΡΗΤΕΟΥ ΚΤΗΡΙΟΥ ΜΕ ΒΟΗΘΗΤΙΚΑ ΚΤΙΣΜΑΤΑ ΚΑΙ ΑΛΛΑΓΗ ΧΡΗΣΗΣ ΑΠΟ ΚΑΤΟΙΚΙΑ ΣΕ ΠΟΛΙΤΙΣΤΙΚΟ ΚΤΗΡΙΟ, ΕΠΙ ΤΗΣ ΟΔΟΥ ΔΙΟΣΚΟΥΡΩΝ 7, ΣΤΗΝ ΠΕΡΙΟΧΗ ΤΗΣ ΠΛΑΚΑΣ, ΣΤΟ ΔΗΜΟ ΑΘΗΝΑΙΩΝ

ΠΑΠΑΤΡΙΑΝΤΑΦΥΛΛΟΥ ΜΑΡΙΑ
ΑΡΧΙΤΕΚΤΩΝ Δ.Ρ.Υ.Α.Ε.

ΘΕΣΗ: ΟΔΟΣ ΔΙΟΣΚΟΥΡΩΝ 7 - Ο.Τ. 60074 - ΠΕΡΙΟΧΗ "ΠΛΑΚΑ"

ΗΜΕΡΟΜΗΝΙΑ: ΟΚΤΩΒΡΙΟΣ 2023

ΚΛ. 1:20, 1:5

ΘΕΜΑ: ΑΝΑΠΤΥΓΜΑ ΣΚΑΛΑΣ

ΚΥΡΙΩΣ ΚΤΙΡΙΟ - ΑΝΑΠΤΥΓΜΑ ΣΚΑΛΑΣ

Α.02.
10.1

ΔΗΜΟΚΡΑΤΙΑ ΕΛΛΗΝΙΚΗ ΥΠΟΥΡΓΕΙΟ ΠΟΛΙΤΙΣΜΟΥ